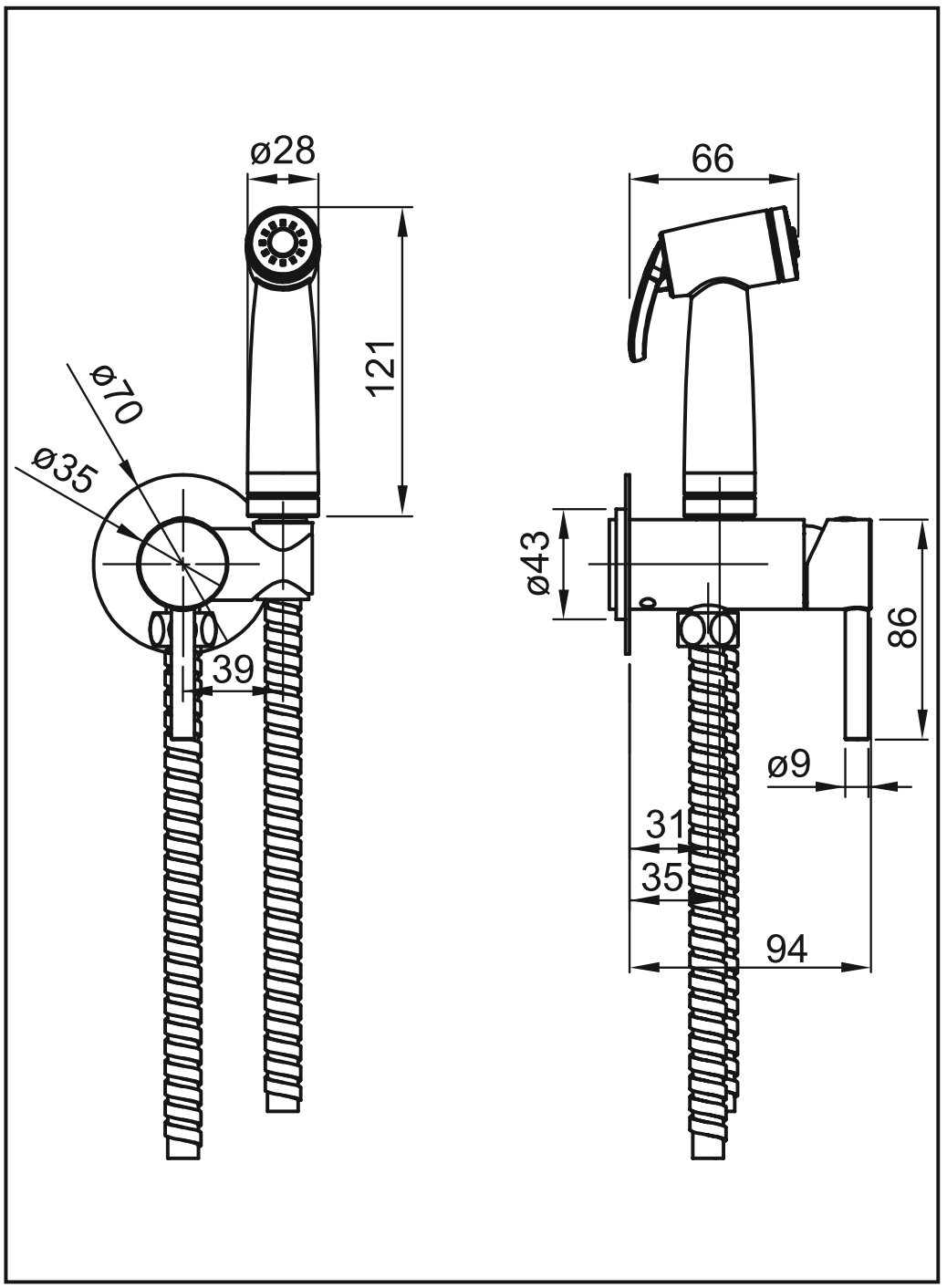
ø28
121
ø70
ø35
39
66
ø43
86
ø9
31
35
94