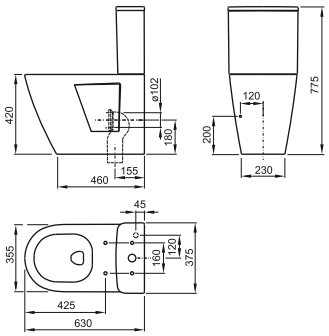
420
ø102
180
155
460
775
120
200
230
45
355
160
120
375
425
630