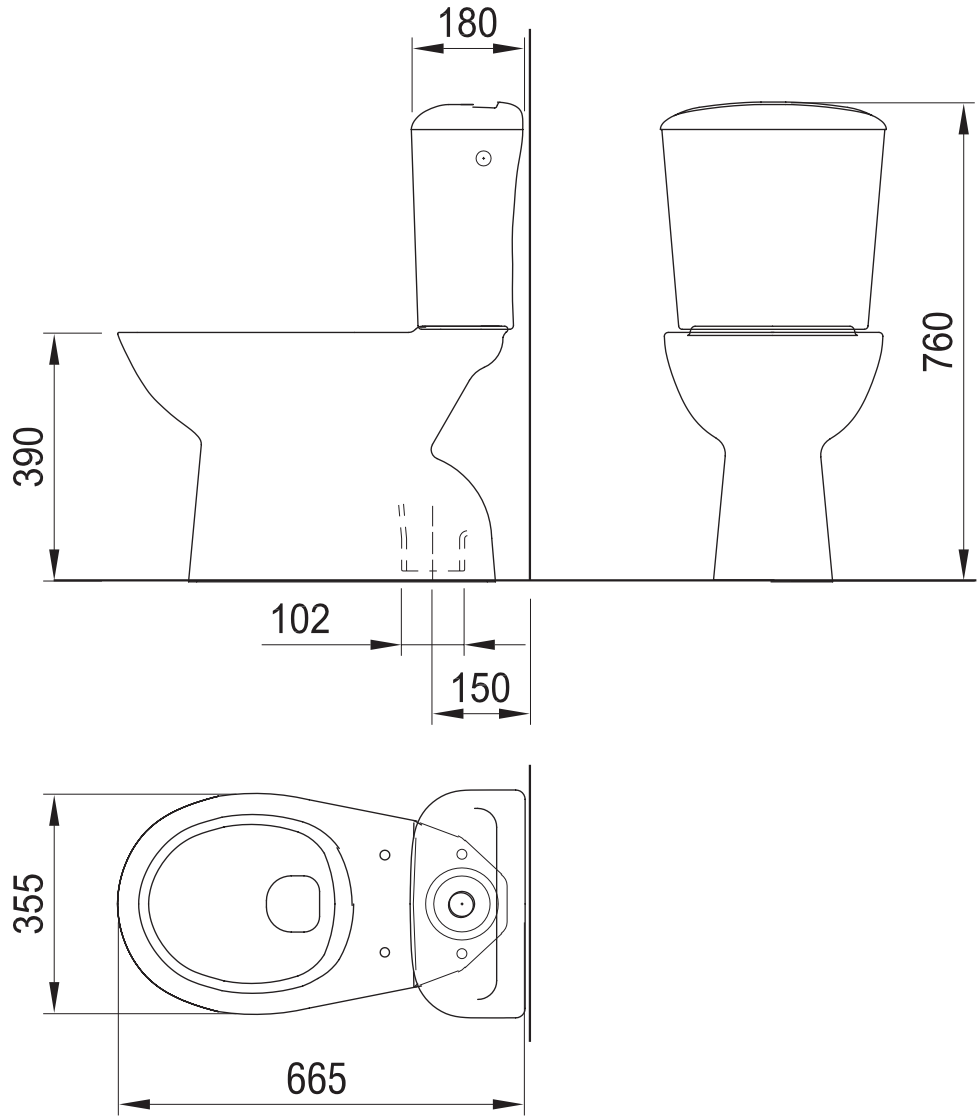
180
760
390
102
150
355
665